Технические характеристики

1.1	Производитель		MiMA	MiMA
1.2	Модель		MBB20(дуплекс мачта)	MBB20 (триплекс со свободным ходом мачта)
1.3	Тип питания		Батарея	Батарея
1.4	Тип опеприции		Стоя	Стоя
1.5	Грузоподъемность	Q(кг)	2000	2000
1.6	Центр нагрузки	C(мм)	500	500
1.8	Колесная база	y(мм)	1450	1450
2.1	Рабочий вес (включая батарею)	кг	2550	2750
3.1	Тип колес		PU	PU
3.2	Размер передних шин	мм	φ210x55	φ210x55
3.3	Размер ведущего колеса	мм	φ254x100	φ254x100
3.4	Количество колес, передних/задних (x=ведущее колесо)		4/1x	4/1x
3.5	Задняя колея колес	b11(мм)	906	906
4.1	Наклон мачты вил	α/β°	2/5	2/5
4.6	Общая длина	L1(мм)	2990	2990
4.7	Общая ширина	b1/b2(мм)	900/≤1190	900/≤1190
4.8	Размер вилки	l/e/s(м м)	1070/122/40	1070/122/40
4.9	Наружная ширина вилки	b5(мм)	264-732	264-732
4.10	Высота ручки (мин/макс)	мм	1045/1465	1045/1465
4.11	Дорожный просвет под мачтой	мм	80	80
4.12	Ширина прохода (размер поддона 1000x1200 мм, центр загрузки 500 мм, педаль выключена)	мм	3150	3150
4.13	Ширина прохода (размер поддона 800x1200 мм, центр загрузки 600 мм, педаль выключена)	мм	3270	3270
4.14	Внешний радиус поворота	мм	1730	1730
5.1	Скорость движения, загруженная/разгруженная	км/ч	5.5/6	5.5/6
5.2	Скорость подъема, с грузом/без груза	мм/с	100/140	100/125
5.3	Скорость снижения, загрузка/выгрузка	мм/с	100/95	90/95
5.4	Максимальная способность к восхождению с нагрузкой/без	%	6/10	6/10

	нагрузки (S2-5мин)			
5.5	Тип тормоза		Электромагнитный	
6.1	Мощность приводного двигателя (С2-60мин)	кВт	2,5	2,5
6.2	Мощность подъемного двигателя, (S3-15%)	кВт	3	3
6.5	Система рулевого управления		Электрическое рулевого управление	

Габаритная схема

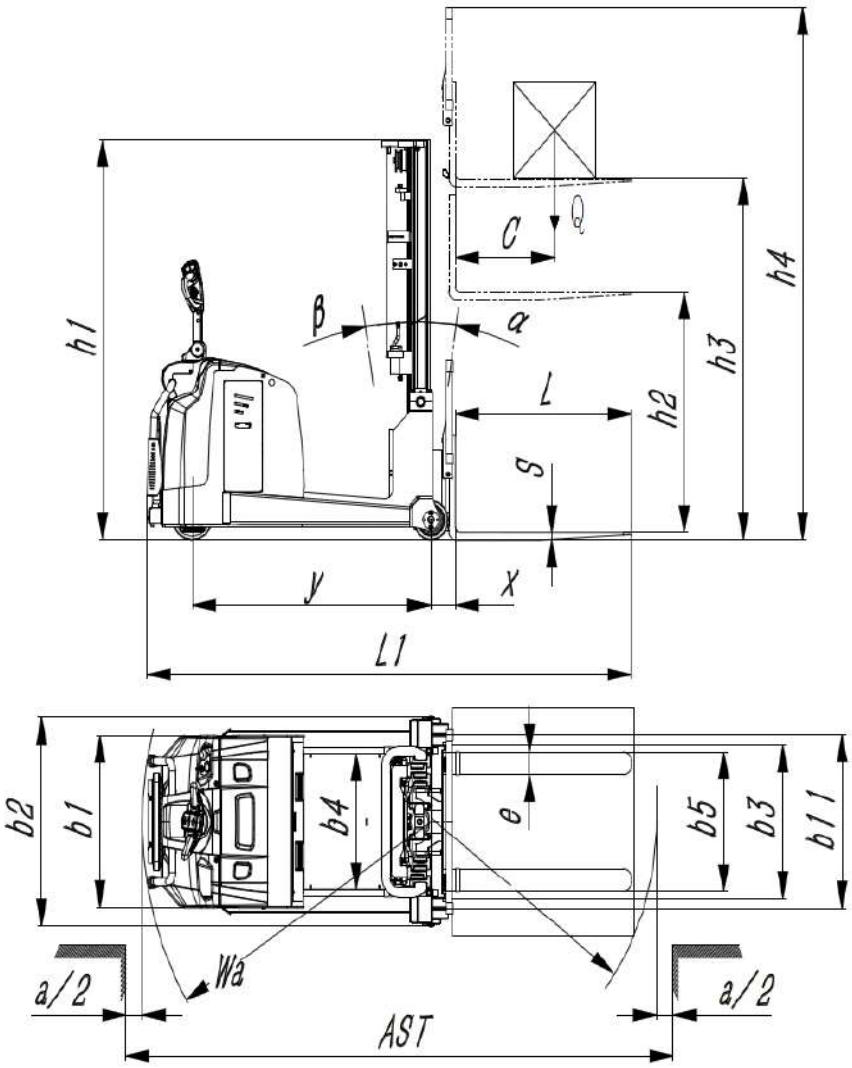

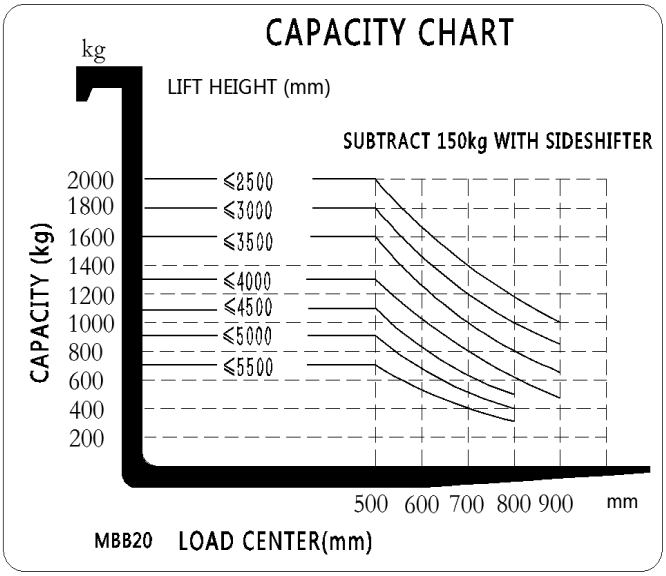

Спецификация мачты

Двойная мачта и дуплекс мачта			MBB20					
Модель			MBB20-16	MBB20-25	MBB20-30	MBB20-35	MBB20-40	MBB20-45
Высота подъема	h3	mm	1600	2500	3000	3500	4000	4500
Высота с мачтой в сложенном виде	h1	mm	2100	1770	2020	2270	2570	2820
Всота с выдвинутой мачтой	h4	mm	2500	3435	3935	4435	4935	5435

Триплекс мачта со свободным ходом			MBB20			
Модель			MBB20-40	MBB20-45	MBB20-50	MBB20-55
Высота подъема	h3	mm	4000	4500	5000	5500
Высота с мачтой в сложенном виде	h1	mm	1934	2100	2266	2432
Высота со свободным ходом	h2	mm	989	1155	1321	1487
Всота с выдвинутой мачтой	h4	mm	4935	5435	5935	6435