BANYITONG SCIENCE & TECHNOLOGY DEVELOPING CO.,LTD.

Россия, г. Москва, Рязановское ш. 4 с. 2
Тел: 8 800 551 26 97
E-mail: info@mimaforklift.com.ru
W-сайт: mimaforklift.com.ru

Оборудование MiMA для длинных материалов обслуживает многие отрасли промышленности, такие как алюминиевые профили, сосновые плиты, текстиль, металлоконструкции и другие известные области. MiMA не только обеспечивает безопасную работу, но и повышает эффективность работы, улучшает загрузку склада и сокращает расходы при быстрой транспортировке длинномерных материалов.

TFC3O серия четырехходового погрузчика

4-направленные вилочные погрузчики серии TFC номинальной грузоподъемностью 3000 кг, максимальной высотой подъема 8000 мм, подходят для длительной транспортировки материалов и штабелирования. По сравнению с обычными вилочными погрузчиками, вилочные погрузчики TFC требуют меньшей ширины прохода и имеют несколько режимов движения, что значительно повышает вместимость склада и эффективность работы сотрудников.

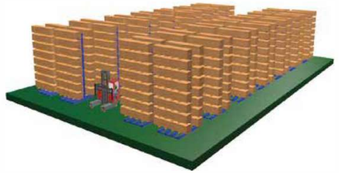

Подходит для различных длинномерных материалов

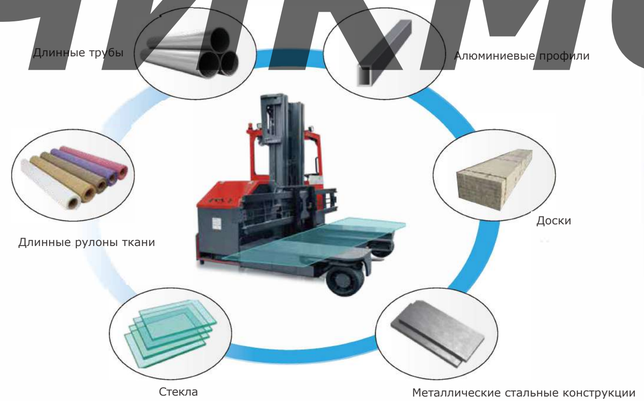

Длительные материальные решения:

4-направленный вилочный погрузчик TFC

Широко используется при работе с досками, трубах, металлических стальных конструкциях, стеклами и в других отраслях промышленности

MiMA®
BANYITONG SCIENCE & TECHNOLOGY DEVELOPING CO.,L
mimaforklift.com.ru

ПОГРУЗЧИКМСК

Высокая емкость хранения

Высота подъема обычного погрузчика 6 метров

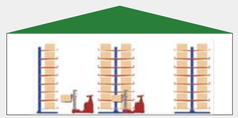

Высота подъема погрузчика серии TFC до 8 метров

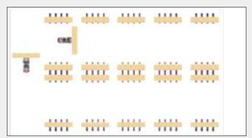

Проход между стеллажами при использовании обычного погрузчика 7,5 метров

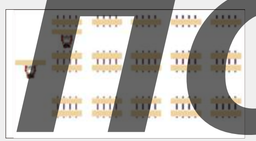

Проход между стеллажами при использовании погрузчика серии TFC 2,8 метров

Несколько режимов направления движения

Движение вперед

Движение боком

Вращение на месте на 360 градусов

Резиновые шины более долговечные

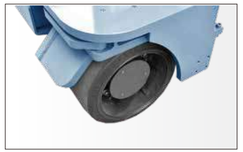

- Твердые шины обладают высокой эластичностью, сильным тепловыделением, хорошей износостойкостью и лучшей стабильностью. Их можно укладывать штабелями и хранить в помещении или на открытом воздухе.
- Благодаря большой площади контакта этой шины с землей, она обладает сильной сцепной способностью, обеспечивая хорошее сцепление колеса с дорожным покрытием, что повышает мощность, торможение и возможности вилочного погрузчика.
- Сплошные шины имеют длительный срок службы и низкую скорость деформации, что эффективно снижает затраты на техническое обслуживание погрузчика и повышает комфорт оператора.

Большой преодолеваемый уклон

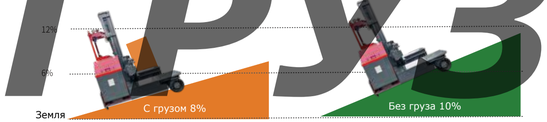

Отличная производительность

Скорость движения с грузом/без груза

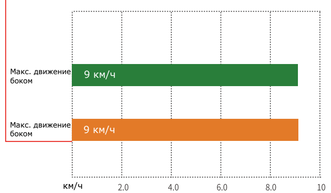

Скорость подъема с грузом/без груза

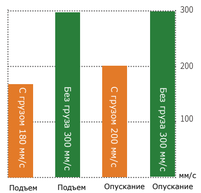

Спецификация

Производитель		MiMA
Модель		TFC30
Тип питания		Батарея
Тип управления		Сидя
Грузоподъемность	Q (кг)	3000
Центр нагрузки	C (мм)	600
Расстояние от оси передних колес до спинки вил	x (мм)	312
Колесная база	y (мм)	1895
Общий вес (включая батарею)	кг	5580
Нагрузка на ось без груза	кг	4680/3970
Нагрузка на ось с грузом	кг	3960/2590
Тип колес (передние/задние)		
Размер передних шин	мм	ф405×220
Размер ведущего колеса	мм	ф457×229
Количество колес, передних/задних («» ведущее колесо)		2 / 1X
Передняя колея колёс	b10 (мм)	0
Задняя колея колёс	b11 (мм)	1776
Угол наклона мачты вперед/назад	α/β(°)	2/5
Высота выдвинутой мачты	h1 (мм)	3020
Высота со свободным ходом	h2 (мм)	1884
Высота подъема	h3 (мм)	5500
Увеличенная высота мачты с защитной спинкой	h4 (мм)	6650
Высота кабины	h6 (мм)	2571
Высота сиденья	h7 (мм)	1310
Высота выносной опоры	h8 (мм)	530
Общая длина	L1 (мм)	2330
Общая ширина	b1/b2 (мм)	2300/2860
Размер вил	l/e/s (мм)	1200/125/50
Наружная ширина вил	b3 (мм)	2860
Максимальная ширина вил	b5 (мм)	560~2800
Внутренняя ширина вил	b4 (мм)	1200
Ход досягаемости	l4 (мм)	1300
Мин. дорожный просвет	ml (мм)	150
Скорость движения вперед, с грузом/без груза	км/ч	8.0/9.0
Скорость движения боком, с грузом/без груза	км/ч	5.0/5.0
Скорость подъема, с грузом/без груза	мм/с	180/300
Скорость опускания, с грузом/без груза	мм/с	300/220
Максимальный преодолеваемый уклон прямо с грузом/без груза (S2-5 мин)	%	8/10
Максимальный преодолеваемый уклон боком с грузом/без груза (S2-5 мин)	%	8/10
Рабочая тормозная система	кВт	
Мощность приводного двигателя (S2-60мин)	кВт	9.1AC
Мощность подъемного двигателя (S2-60мин)		12.8AC
Мощность батареи	В/Ач	48/560
Вес батареи	кг	900
Замена батареи		Боковая

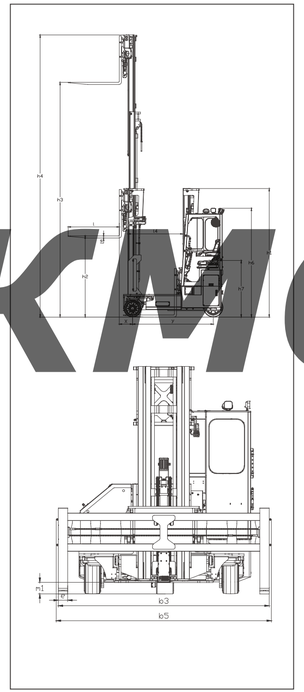

Спецификация мачты

Дуплекс мачта

Модель	TFC30	TFC30	TFC30	TFC30	TFC30	TFC30	TFC30
Высота подъема	h3	3000	3300	3500	3700	4000	4500
Увеличенная высота мачты с защитной спинкой	h4	4200	4500	4700	4900	5200	5700
Высота выдвинутой мачты	h1	2750	2900	3000	3100	3250	3500

Триплекс мачта со свободным ходом

Модель	TFC30	TFC30	TFC30	TFC30	TFC30	TFC30	TFC30	TFC30
Высота подъема	h3	5000	5500	6000	6500	7000	7500	8000
Увеличенная высота мачты с защитной спинкой	h4	6150	6650	7150	7650	8150	8650	9150
Высота выдвинутой мачты	h1	2853	3020	3187	3354	3521	3688	3955
Высота со свободным ходом	h2	1716	1884	2050	2216	2384	2550	2816

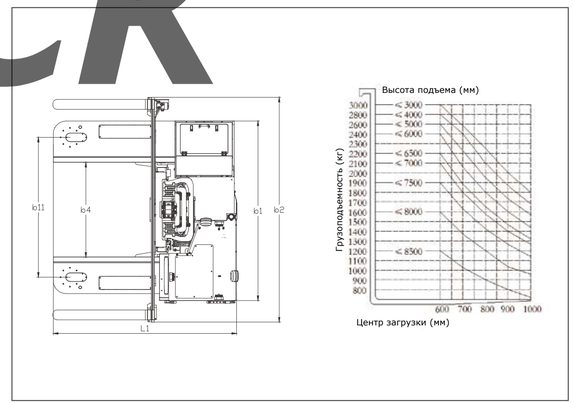

ПОГРУЗЧИКМСК